PNEUMAX®

PNEUMAX S.p.A.
LURANO (BG) - ITALY

Certified
Quality System
SQS
ISO 9001 : 2000
Reg. No. 10677-04

www.rectus.pl

PNEUMAX NEWS 2006/05/0013

PNEUMAX

KOMPONENTY DO AUTOMATYZACJI PNEUMATYCZNEJ

Nowa seria zaworów i elektrozaworów do sprężonego powietrza i próżni z przyłączami G1/2" i G3/4", których główną cechą jest użycie w konstrukcji specjalnego tworzywa termoplastycznego - technopolimeru Poprzez użycie tworzywa otrzymujemy zawór lekki i ekonomiczny.

Nowa seria zaworów jest ulepszona technicznie i funkcjonalnie w porównaniu z istniejącą serią zaworów. Elektrozawory (zarówno z pilotem zasilanym wewnętrznie i zewnętrznie) posiadają wbudowany zawór szybkiego spustu który redukuje o 60% czas zamknięcia zaworu.

Dystrybutor: RECTUS POLSKA Sp.z o.o. 43-426 Dębowiec, Gumna 96 (k.Cieszyna) TEL (033) 85-79-800, (033) 85-79-810, FAX (033) 85-79-808

ZAWORY I ELEKTROZAWORY DO SPRĘŻONEGO POWIETRZA I PRÓŻNI Z KORPUSEM WYKONANYM Z TECHNOPOLIMERU PRZYŁĄCZA G1/2” I G3/4” SERIA 700

Wstęp	1
Zawory i elektrozawory do sprężonego powietrza - G 1/2”	3
Zawory i elektrozawory do próżni - G 1/2”	4
Zawory i elektrozawory do sprężonego powietrza - G 3/4”	5
Zawory i elektrozawory do próżni - G 3/4”	6

Wstęp

Nowa seria zaworów i elektrozaworów grzybkowych z przyłączami G1/2” i G3/4”, których główną cechą jest użycie w konstrukcji specjalnego tworzywa termoplastycznego. Poprzez użycie tworzywa otrzymujemy zawór lekki i ekonomiczny.
Nowa seria zaworów jest ulepszona technicznie i funkcjonalnie w porównaniu z istniejącą serią zaworów. Elektrozawory (zarówno z pilotem zasilanym wewnętrznie i zewnętrznie) posiadają wbudowany zawór szybkiego spustu który redukuje o 60% czas zamknięcia zaworu.

Kody zamówieniowe opisują elektrozawory z zabudowanymi pilotami typu MP lub MV (zamiast typowych M2).
Cewki należy zamawiać osobno.(patrz: katalog nr 2 seria 300 r. 1).
Dostępne również cewki z homologacją na rynek amerykański i kanadyjski.

Konstrukcja

korpus, pokrywy	technopolimer
uszczelnienia i grzybki	guma olejoodporna (NBR)
tłoczek	żywica acetalowa
sprężyny	stal nierdzewna AISI 302
diafragma	guma olejoodporna (NBR)

Użytkowanie i obsługa

Właściwe warunki użytkowania zapewniają średni czas pracy zaworu - 10 do 15 mln cykli. Naloejanie nie jest wymagane. Zaleca się właściwą filtrację powietrza.
Należy ściśle stosować się do specyfikacji technicznej podanej dla danego zaworu. (maksymalne ciśnienie, temperatura, itd)
Jeśli zachodzi taka potrzeba, jest możliwe usunięcie zanieczyszczeń i brudu który mógł zgromadzić się w środku zaworu.

Opis przyłączy dla zaworów do powietrza:

NORMALNIE ZAMKNIĘTY:
1 = ZASILANIE
2 = WYJŚCIE ROBOCZE
3 = ODPOWIETRZENIE

NORMALNIE OTWARTY:
1 = ODPOWIETRZENIE
2 = WYJŚCIE ROBOCZE
3 = ZASILANIE

Opis przyłączy dla zaworów do próżni:

NORMALNIE ZAMKNIĘTY, PILOT ZASILANY WEWNĘTRZNIE	1 = ODPOWIETRZENIE
NORMALNIE OTWARTY (ZE WSPOMAGANIEM),	2 = WYJŚCIE ROBOCZE
PILOT ZASILANY ZEWNĘTRZNIE	3 = POMPA PRÓŻNI
NORMALNIE OTWARTY, PILOT ZASILANY WEWNĘTRZNIE	1 = POMPA PRÓŻNI
NORMALNIE ZAMKNIĘTY (ZE WSPOMAGANIEM),	2 = WYJŚCIE ROBOCZE
PILOT ZASILANY ZEWNĘTRZNIE	3 = ODPOWIETRZENIE

Wyłączny dystrybutor w Polsce : RECTUS POLSKA Sp. z o.o. 43-426 Dębowiec, Gumna 96 ; Tel. (+48 033) 857-98-00 ; 857-98-10; Fax: (+48 033) 857-98-08
http://www.rectus.pl e-mail: rectus@rectus.pl pneumax@rectus.pl

Budowa zaworu

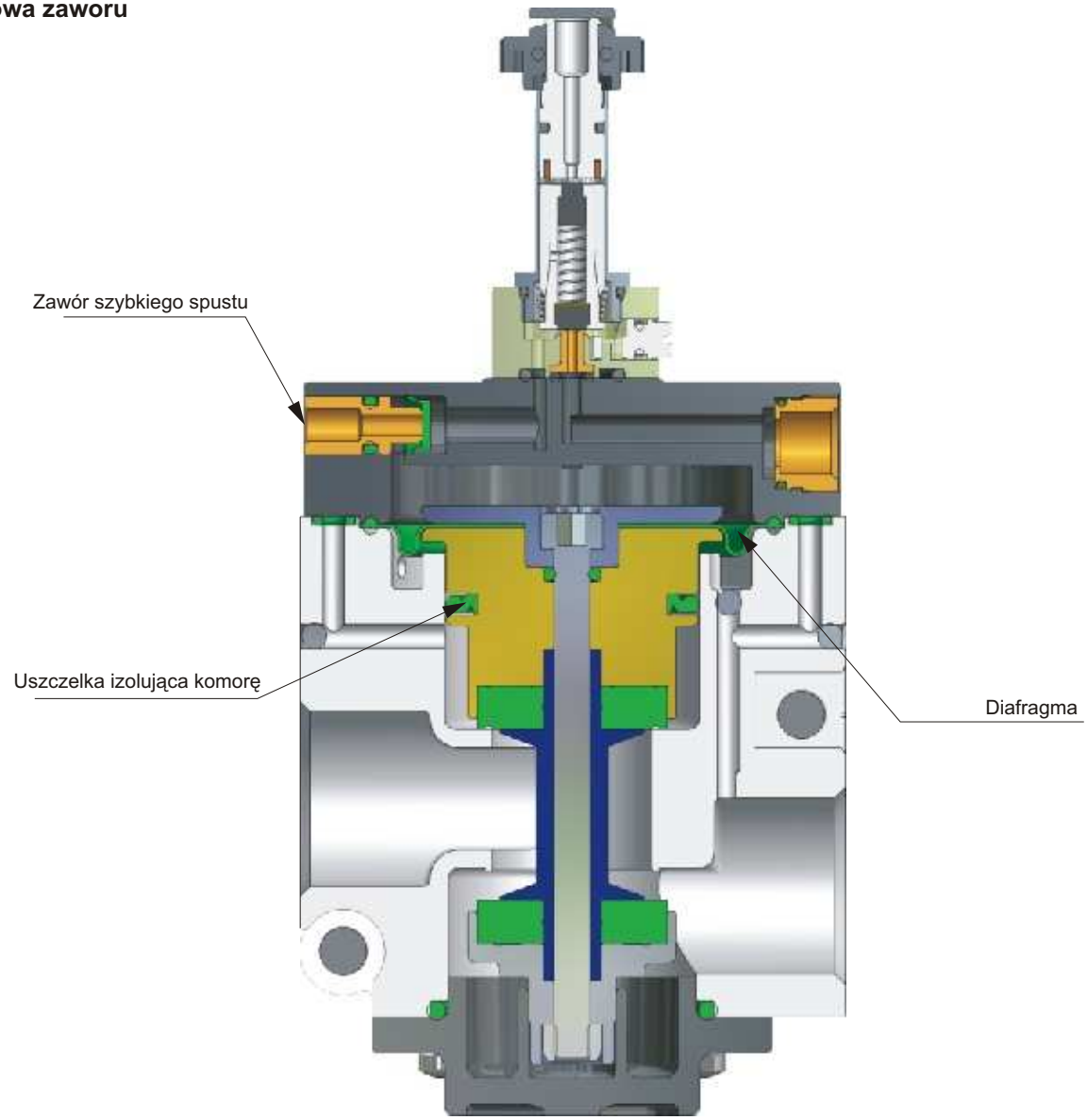

Wykres ciśnienia

MINIMALNE CIŚNIENIE ROBOCZE

WERSJE ZE STEROWANIEM PNEUMATYCZNYM I PILOTEM ZASILANYM ZEWNĘTRZNIE

ZAWORY DO POWIETRZA

ZAWÓR NORMALNIE ZAMKNIĘTY

ZAWÓR NORMALNIE OTWARTY

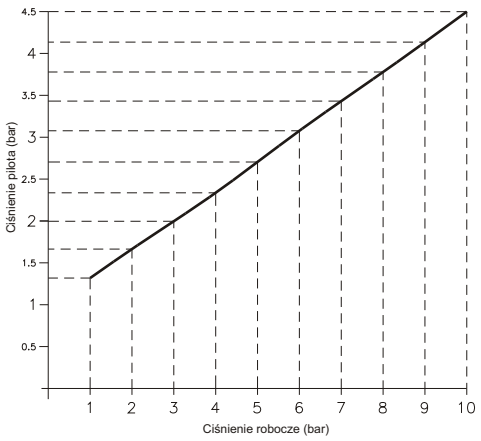

Zawór sterowany pneumatycznie

3/2

Kod zamówieniowy

T772.32.11.1

Normalnie zamknięty

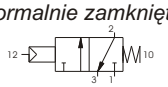

Normalnie otwarty

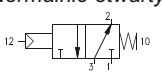

Waga gr. 350

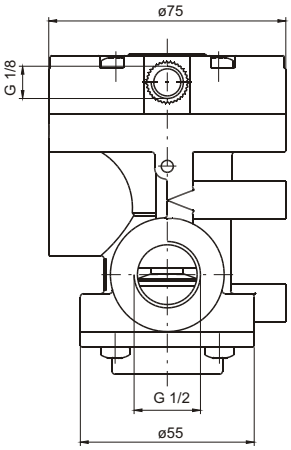

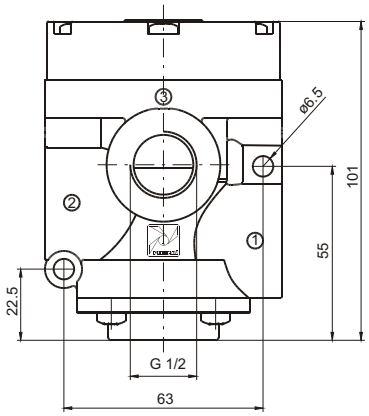

Minimalne ciśnienie pracy: patrz schemat na stronie 2.

Elektrozawór

3/2

Waga gr. 390

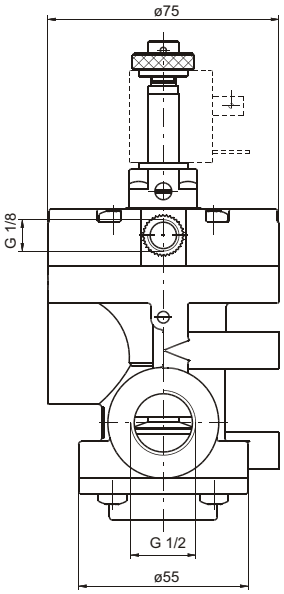

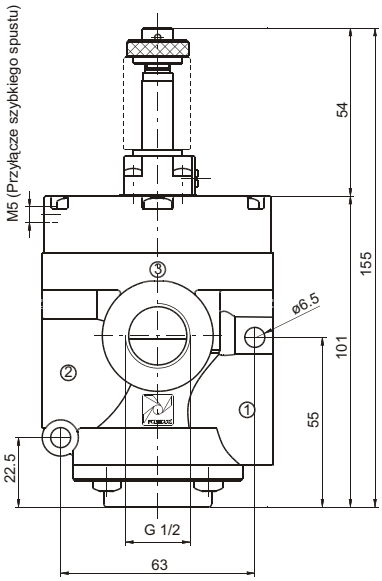

Kod zamówieniowy

Pilot zasilany wewnętrznie	*Ze wspomaganiem - pilot zasilany zewnętrznie*	*Pilot zasilany wewnętrznie z zaworem szybkiego spustu*	*Ze wspomaganiem - pilot zasilany zewnętrznie z zaworem szybkiego spustu*
T772.32.0.1AC.MP *Normalnie zamknięty* 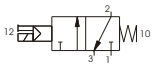 **T772.32.0.1AA.MP** *Normalnie otwarty* 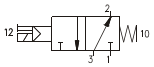 Minimalne ciśnienie pracy: 2.5 bar	**T772.32.0.1.MP** *Normalnie zamknięty* 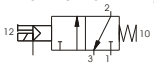 *Normalnie otwarty* 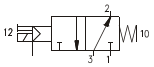 Minimalne ciśnienie pracy: patrz schemat na stronie 2	**T772S.32.0.1AC.MP** *Normalnie zamknięty* 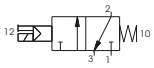 **T772S.32.0.1AA.MP** *Normalnie otwarty* 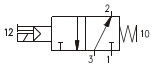 Minimalne ciśnienie pracy: 2.5 bar	**T772S.32.0.1.MP** *Normalnie zamknięty* 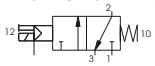 *Normalnie otwarty* 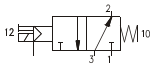 Minimalne ciśnienie pracy: patrz schemat na stronie 2

Dane techniczne	Medium	Maksymalne ciśnienie pracy	Temperatura pracy min.	Temperatura pracy maks.	Przepływ @ 6 bar przy spadku Δp = 1 bar	Średnica nominalna	Przyłącza robocze	Przyłącza sterujące
	Filtrowane i naolejone (lub nie) powietrze	10 bar	-5° C	+50 C	4100 Nl/min	mm 15	G 1/2"	G 1/8"

Wyłączny dystrybutor w Polsce : RECTUS POLSKA Sp. z o.o. 43-426 Dębowiec, Gumna 96 ; Tel. (+48 033) 857-98-00 ; 857-98-10; Fax: (+48 033) 857-98-08
http://www.rectus.pl e-mail: rectus@rectus.pl pneumax@rectus.pl

Zawór sterowany pneumatycznie

3/2

Kod zamówieniowy

T772/V.32.11.1

Normalnie otwarty

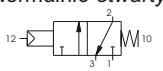

Normalnie zamknięty

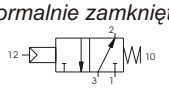

Waga gr. 350

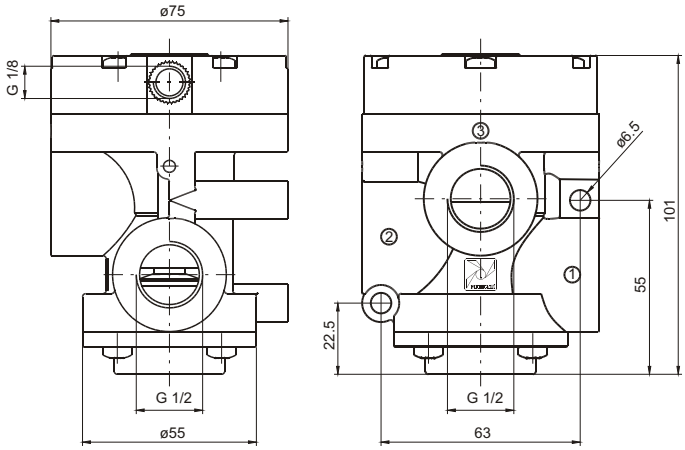

Minimalne ciśnienie pracy: 2,5 bar

Elektrozawór

3/2

Waga gr. 390

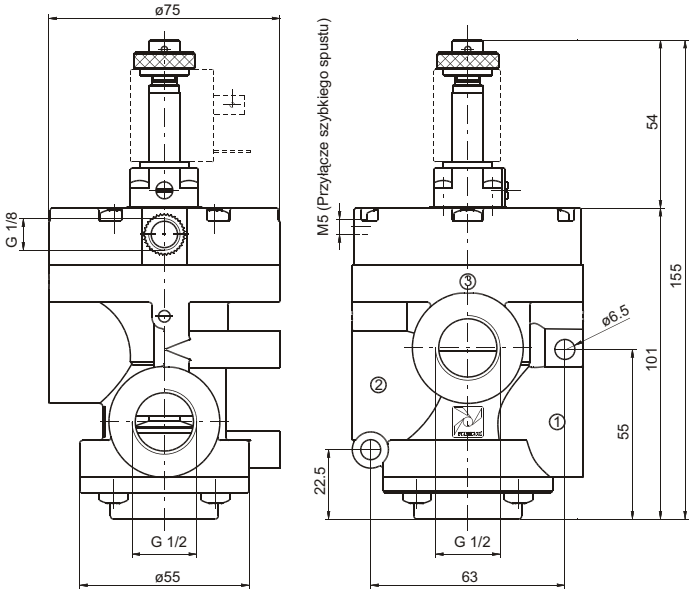

Kod zamówieniowy

Pilot zasilany wewnętrznie	*Ze wspomaganiem - pilot zasilany zewnętrznie*	*Ze wspomaganiem - pilot zasilany zewnętrznie z zaworem szybkiego spustu*
T772/V.32.0.1AA.MV *Normalnie otwarty* 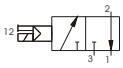	**T772/V.32.0.1.MP** *Normalnie otwarty* 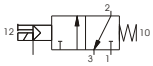	**T772/VS.32.0.1.MP** *Normalnie otwarty* 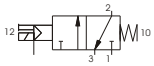
T772/V.32.0.1AC.MV *Normalnie zamknięty* 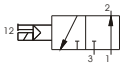	*Normalnie zamknięty* 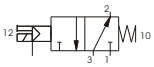	*Normalnie zamknięty* 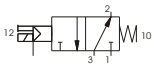

Minimalne ciśnienie pracy: 2.5 bar

Dane techniczne	Medium	Temperatura pracy min.	Temperatura pracy maks.	Średnica nominalna	Przyłącza robocze	Przyłącza sterujące
	Próżnia	-5°C	+50 C	mm 15	G 1/2"	G 1/8"

Zawór sterowany pneumatycznie

3/2

Kod zamówieniowy

T773.32.11.1

Normalnie zamknięty

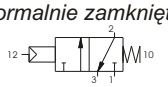

Normalnie otwarty

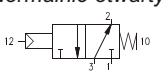

Waga gr. 330

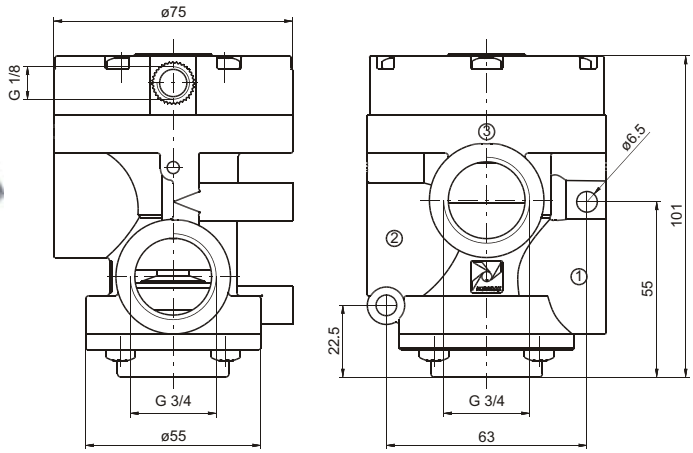

Minimalne ciśnienie pracy: patrz schemat na stronie 2.

Elektrozawór

3/2

Waga gr. 370

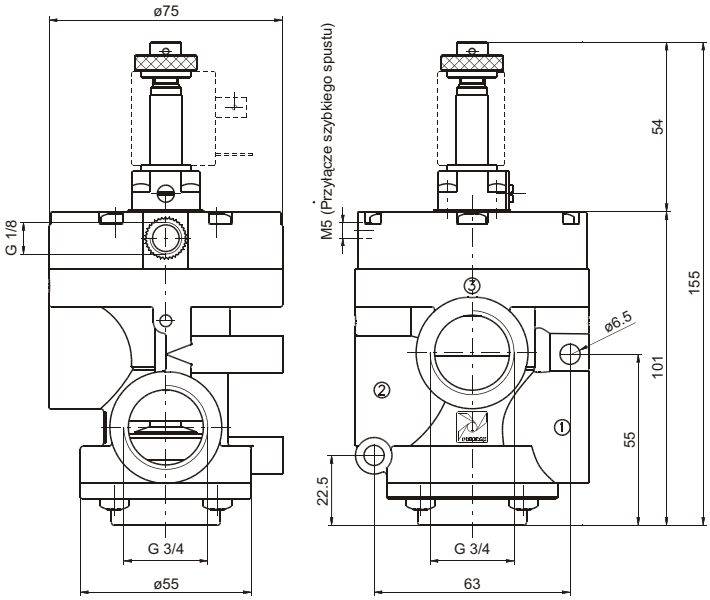

Kod zamówieniowy

Pilot zasilany wewnętrznie	*Ze wspomaganiem - pilot zasilany zewnętrznie*	*Pilot zasilany wewnętrznie z zaworem szybkiego spustu*	*Ze wspomaganiem - pilot zasilany zewnętrznie z zaworem szybkiego spustu*
T773.32.0.1AC.MP *Normalnie zamknięty* 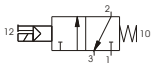	**T773.32.0.1.MP** *Normalnie zamknięty* 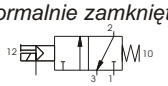	**T773S.32.0.1AC.MP** *Normalnie zamknięty* 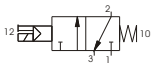	**T773S.32.0.1.MP** *Normalnie zamknięty* 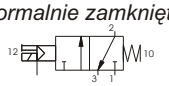
T773.32.0.1AA.MP *Normalnie otwarty* 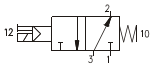	*Normalnie otwarty* 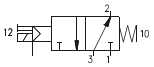	**T773S.32.0.1AA.MP** *Normalnie otwarty* 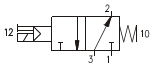	*Normalnie otwarty* 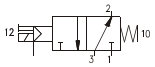
Minimalne ciśnienie pracy: 2.5 bar	Minimalne ciśnienie pracy: patrz schemat na stronie 2	Minimalne ciśnienie pracy: 2.5 bar	Minimalne ciśnienie pracy: patrz schemat na stronie 2

Dane techniczne	Medium	Maksymalne ciśnienie pracy	Temperatura pracy min.	Temperatura pracy maks.	Przepływ @ 6 bar przy spadku Δp = 1 bar	Średnica nominalna	Przyłącza robocze	Przyłącza sterujące
	Filtrowane i naolejone (lub nie) powietrze	10 bar	-5° C	+50 C	6400 Nl/min	mm 20	G 3/4"	G 1/8"

Wyłączny dystrybutor w Polsce : RECTUS POLSKA Sp. z o.o. 43-426 Dębowiec, Gumna 96 ; Tel. (+48 033) 857-98-00 ; 857-98-10; Fax: (+48 033) 857-98-08
http://www.rectus.pl e-mail: rectus@rectus.pl pneumax@rectus.pl

Zawór sterowany pneumatycznie

3/2

Kod zamówieniowy

T773/V.32.11.1

Normalnie otwarty

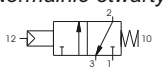

Normalnie zamknięty

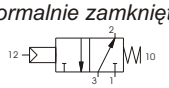

Waga gr. 330

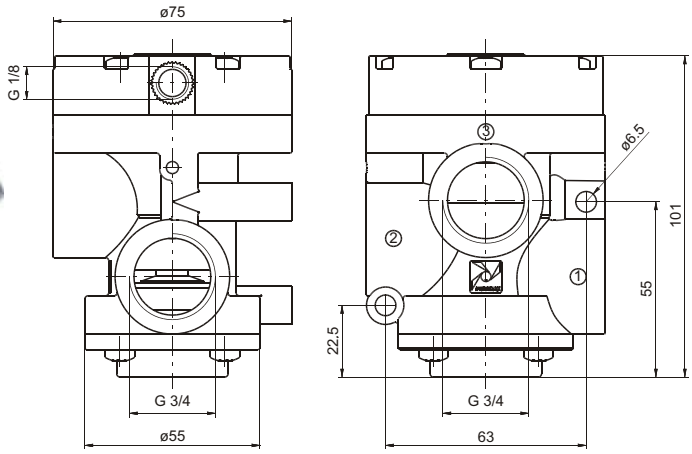

Minimalne ciśnienie pracy: 2,5 bar

Elektrozawór

3/2

Waga gr. 370

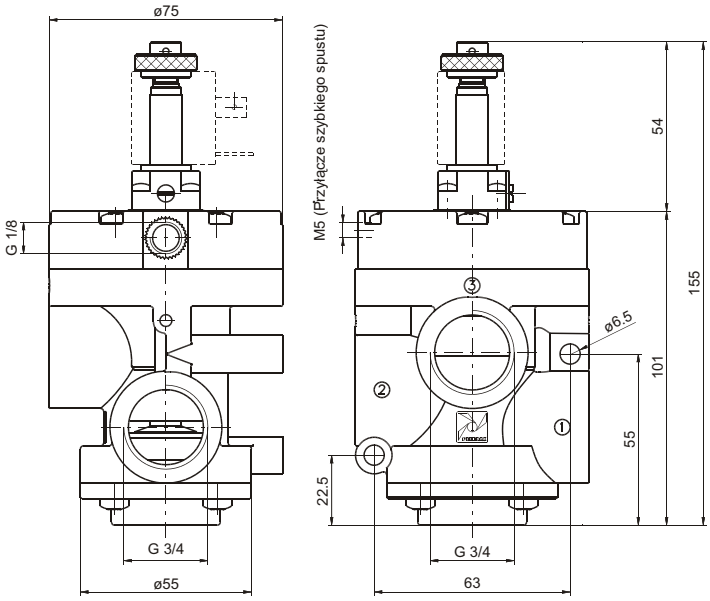

Kod zamówieniowy

Pilot zasilany wewnętrznie	*Ze wspomaganiem - pilot zasilany zewnętrznie*	*Ze wspomaganiem - pilot zasilany zewnętrznie z zaworem szybkiego spustu*
T773/V.32.0.1AA.MV *Normalnie otwarty* 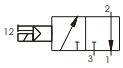	**T773/V.32.0.1.MP** *Normalnie otwarty* 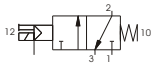	**T773/VS.32.0.1.MP** *Normalnie otwarty* 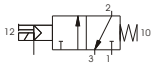
T773/V.32.0.1AC.MV *Normalnie zamknięty* 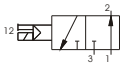	*Normalnie zamknięty* 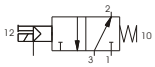	*Normalnie zamknięty* 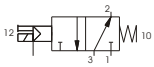
	Minimalne ciśnienie pracy: 2.5 bar	

Dane techniczne	Medium	Temperatura pracy min.	Temperatura pracy maks.	Średnica nominalna	Przyłącza robocze	Przyłącza sterujące
	Próżnia	-5°C	+50 C	mm 20	G 3/4"	G 1/8"